Algori

Система подвесного потолка для чистых помещений в медицинских учреждениях

v2.0

РОССИЙСКАЯ ФЕДЕРАЦИЯ

ПАТЕНТ

НА ИЗОБРЕТЕНИЕ

№ 2681715

СПОСОБ ИЗГОТОВЛЕНИЯ ПОТОЛОЧНЫХ ПАНЕЛЕЙ

Патентообладатель: ***Общество с ограниченной ответственностью "Алгори-М" (RU)***

Автор: ***Китаев Михаил Владимирович (RU)***

Заявка № **2018108170**
Приоритет изобретения **06 марта 2018 г.**
Дата государственной регистрации в
Государственном реестре изобретений
Российской Федерации **12 марта 2019 г.**
Срок действия исключительного права
на изобретение истекает **06 марта 2038 г.**

Руководитель Федеральной службы
по интеллектуальной собственности

Г.П. Ивлиев

Система подвесного потолка для чистых помещений в медицинских учреждениях

СанПиН 2.1.3.2630-10

Подвесные потолочные панели предназначены для решения задач внутренней облицовки потолков в чистых помещениях с целью минимизации швов и достижения ровной и гладкой поверхности, стойкой к обработке моющими и дезинфецирующими средствами.

Используемое сырье и материалы при производстве системы являются безопасными для здоровья людей, не выделяют вредных веществ и соответствуют международным стандартам в области зеленого строительства.

DIN

Полимерное лакокрасочное покрытие соответствуют всем физико-химическим требованиям, в том числе адгезии (0), Т-изгибу (<1,5Т), истиранию МЭК (>100), предъявляемым к полиэфирным материалам.
По стойкости к ультрафиолетовому излучению полиэфирные эмали соответствуют классу RUV3 по DIN EN 10169-2.

Устойчивость к агрессивному воздействию:

Агрессивная среда	Устойчивость к воздействию
Хлорид аммония	Хорошая
Формалин 10%	Хорошая
Пероксид водорода 6%	Хорошая
Антисептики	Отличная

Структура полимерного лакокрасочного покрытия

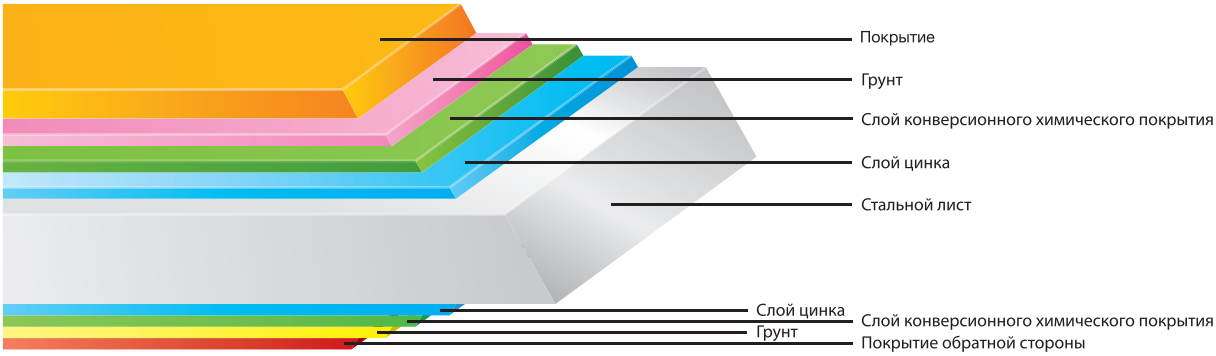

Введение

Компания «Алгори» осуществляет производство, поставку и монтаж герметичной системы подвесного потолока для чистых помещений.
Данный каталог адресован проектным организациям, партнерам компании и потребителям системы герметичного потолка. После финишной герметизации система подвесного потолка удовлетворяет всем требованиям, предъявляемым к чистым помещениям любого класса чистоты.
Каталог содержит описание системы, техническую информацию, требования к монтажу и оформлению заказа.

Описание системы герметичного потолка

Составными элементами системы герметичного потолка для чистых помещений являются кассеты, воздухораспределительные устройства, потолочные светильники, ревизионные люки, элементы подвесной системы.

Решение на основе герметичного подвесного потолка отвечает следующим требованиям:

- Минимальное отделение частиц с лицовой поверхности потолочных кассет;
- Удобство и простота монтажа, а также последующее обслуживание;
- Стойкость к уходу и очистке всеми допустимыми дезинфецирующими средствами;
- Стойкость к облучению ультрафиолетовыми лампами.

Решение на основе герметичного потолка марки АСТ производства «Алгори» основано на скрытой подвесной системе.

Материалы

Потолочные кассеты:
- Листовая сталь, оцинкованная с двух сторон толщиной 0,7 мм.
- Эпоксидное порошковое покрытие толщиной не менее 90 мкм.
- Защитная монтажная пленка.

Скругляющий пристенный профиль
- Алюминиевый термоупрочняемый сплав марки АД31.
- Эпоксидное порошковое покрытие толщиной не менее 90 мкм.

Элементы подвесной системы
- Сталь холоднокатанная, оцинкованная с двух сторон толщиной от 0,55 до 1,0 мм.

Основные требования к монтажу

Для качественного проведения монтажа системы герметичного потолка необходимо обеспечить точность размеров конструкции в соотвествии с проектом.

Перед началом монтажных работ необходимо выполнить следующие требования:

- Обеспечить темепературный режим в помещении в пределах 18° - 26°;
- Обсепчечить качественное освещение;
- Звершить все малярные и штукатурные работы;
- Провести обеспыливание помещения.

Уход и обслуживание

Поверхность потолочных панелей необходимо чистить и дезинфицировать. При этом рекомендуется применять стандартные чистящие средства.

Запрещено использовать устройства и средства, которые могли бы повредить поверхность потолка (металлические щетки, песок и анологичные).

Гарантийные обязательства

Гарантийные условия являются составной частью договора, а также соответствуют законодательству Российской Федерации.

Производитель гарантирует, что качество изделия соответствует приведенным техническим условиям. Гарантийные обязательства прекращаются в случае ненадлежащей эксплуатации изделий, были повреждены транспортировкой, складированием и непрофессиональным монтажем.

Адрес:
Пр-т Ленина, д. 23/5, пом. 4, лит А,
г. Балашиха, МО, 143900, Россия.

Тел.: +7 925 037-39-50
Эл. почта: info@algori-m.ru
Сайт: www.algori-m.ru

Подвесной потолок для чистых помещений в медицинских учреждениях

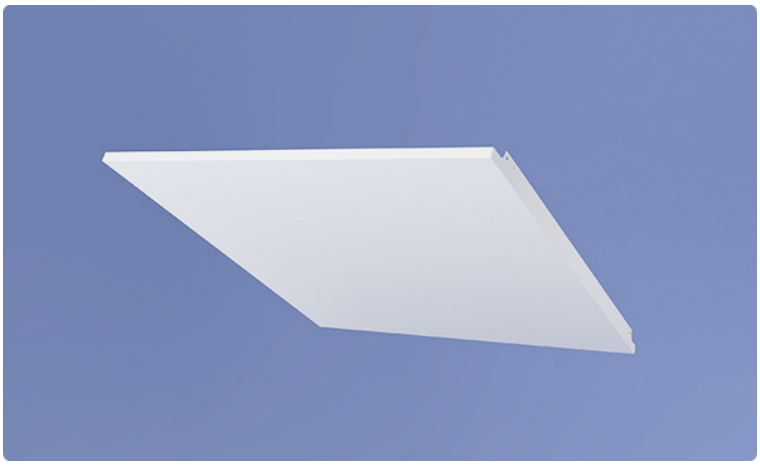

Потолоные панели предназначены для решения задач внутренней облицовки потолков в чистых помещениях с целью минимизации швов и достижения ровной игладкой поверхности, стойкой к обработке моющими и дезинфецирующими средствами.

Потолочные панели монтируются на усиленный подвесной каркас с изпользованием оцинкованных профилей и аксессуаров. Для скрытия межпанельных швов применяется специальный силиконовый герметик.

Система подвесного потолка ACT

ACT — Панель потолочная

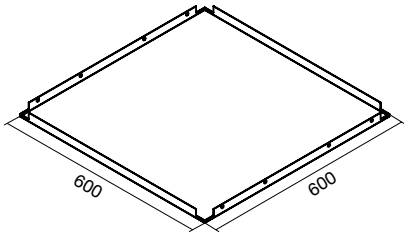

Стандартный типоразмер — 600x600 мм.
Материал — оцинкованная сталь 0,7 мм.
Порошковое покрытие* — RAL9003

* По желанию заказчика возможно иное цветовое исполнение.

AL101 — Профиль потолочный

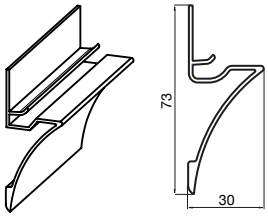

Стандартный типоразмер — 3000 мм.
Материал — экструдированный алюминий.
Порошковое покрытие* — RAL9003

* По желанию заказчика возможно иное цветовое исполнение.

GS4726 — Профиль потолочный

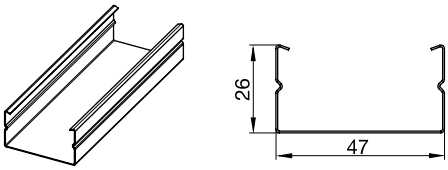

Стандартный типоразмер — 3000 мм.
Материал — оцинкованная сталь 0,5 мм.

GS600 — Гребенка стрингер

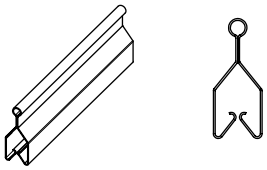

Стандартный типоразмер — 4000 мм.
Материал — оцинкованная сталь 0,6 мм.

AN — Анкерный подвес в сборе

Материал:
— оцинкованная сталь 0,5 мм.

Длина тяги:
— 500 мм.
— 750 мм.
— 1000 мм.

DS — Соединитель двухуровневый

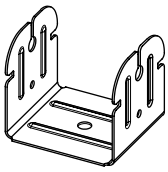

Материал
— оцинкованная сталь 0,7 мм.

Адрес:
Пр-т Ленина, д. 23/5, пом. 4, лит А,
г. Балашиха, МО, 143900, Россия.

Тел.: +7 925 037-39-50
Эл. почта: info@algori-m.ru
Сайт: www.algori-m.ru

Algori

Общий схема монтажа и узлы крепления

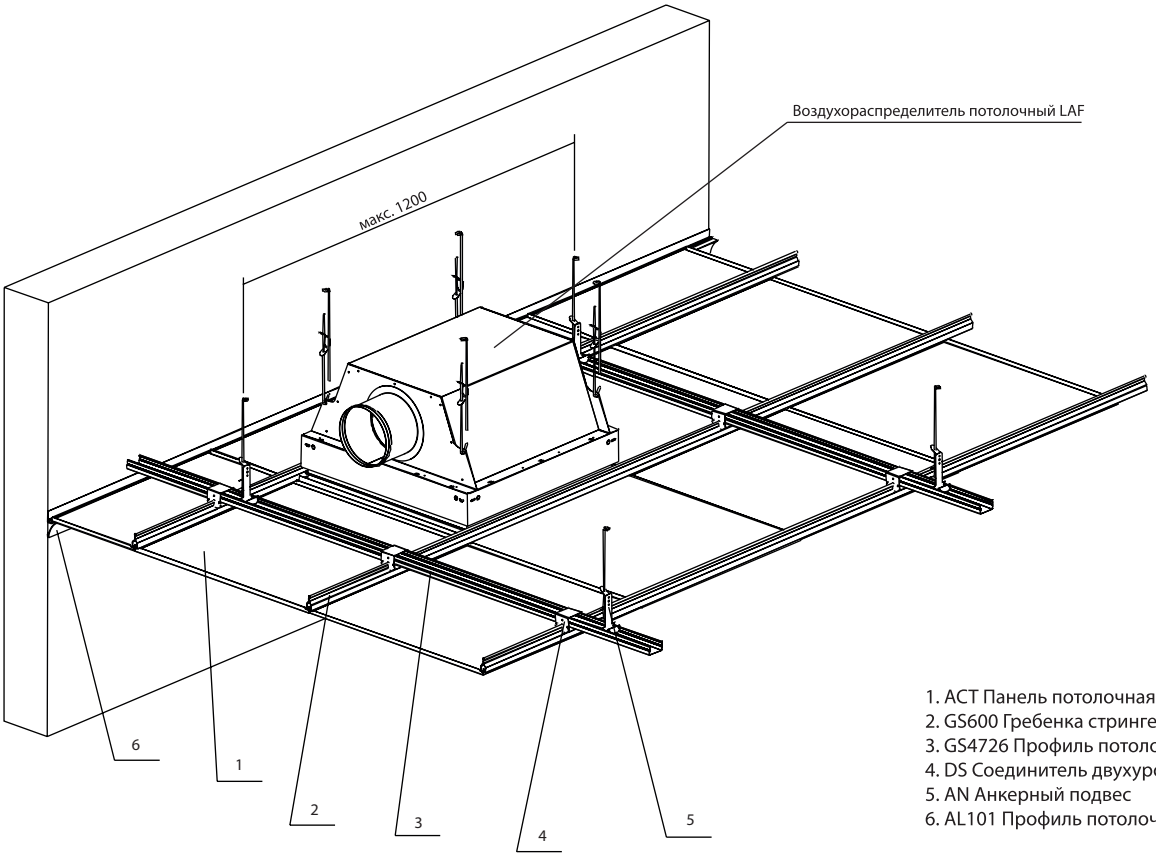

1. ACT Панель потолочная
2. GS600 Гребенка стрингер
3. GS4726 Профиль потолочный
4. DS Соединитель двухуровневый
5. AN Анкерный подвес
6. AL101 Профиль потолочный скругляющий

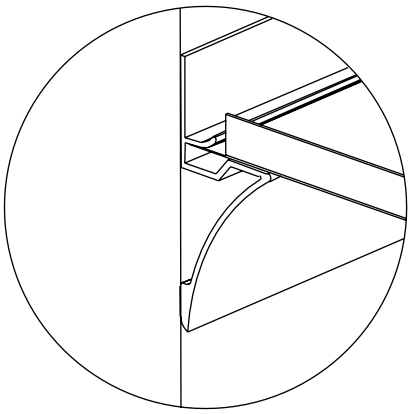

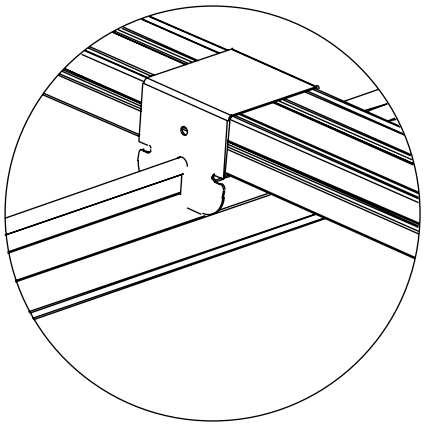

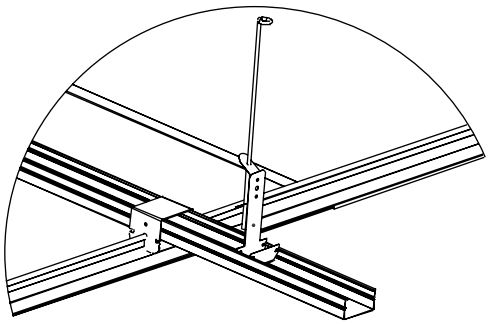

Адрес:
Пр-т Ленина, д. 23/5, пом. 4, лит А,
г. Балашиха, МО, 143900, Россия.

Тел.: +7 925 037-39-50
Эл. почта: info@algori-m.ru
Сайт: www.algori-m.ru